ФД.60К.774.03.002

Ra 3,2 (√)

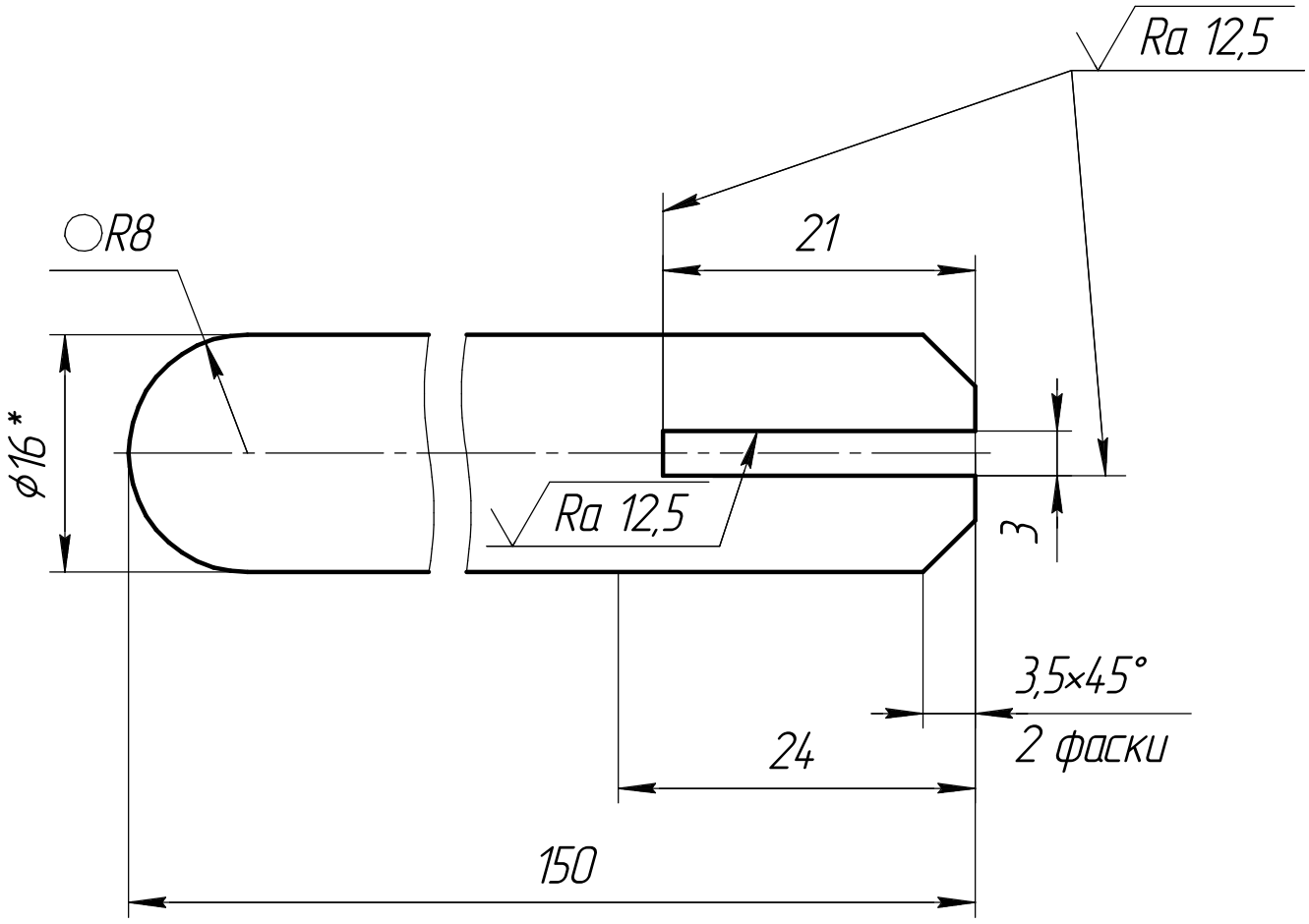

1. * Размер для справок.
2. Общие допуски по ГОСТ 30893.1–2002: $\pm \frac{IT14}{2}$.

Изм.	Лист	№ докум.	Подп.	Дата
Разраб.		Вильдеев А.В.		10.09.2014
Пров.		Абросов А.Н.		10.09.2014
Т.контр.				
Рук.		Капитонов В.В.		10.09.2014
Н.контр.		Саленок В.В.		10.09.2014
Утв.				

ФД.60К.774.03.002

Ручка

Лит.	Масса	Масштаб
И	0,23	2:1

Лист | Листов 1

Круг 16 ГОСТ 2590–2006 / 12Х18Н10Т ГОСТ 5949–75

ФЦЯРБ

Перв. примен. | Справ. № | Подп. и дата | Инв. № дубл. | Взам. инв. № | Подп. и дата | Инв. № подл.

Копировал | Формат А4